DELTA

DELTA TECHNICS ENGINEERING BV

FastLock Fittings

Refrigerant fluids
HCFC-HFC-HFO-HC

DELTA TECHNICS ENGINEERING BV

FastLock fittings - Refrigerant fluids HCFC-HFC-HFO-HC

- Geen duur persgereedschap nodig
- Geschikt voor alle gangbare koudemiddelen
- Geen laswerkzaamheden nodig
- Herbruikbaar

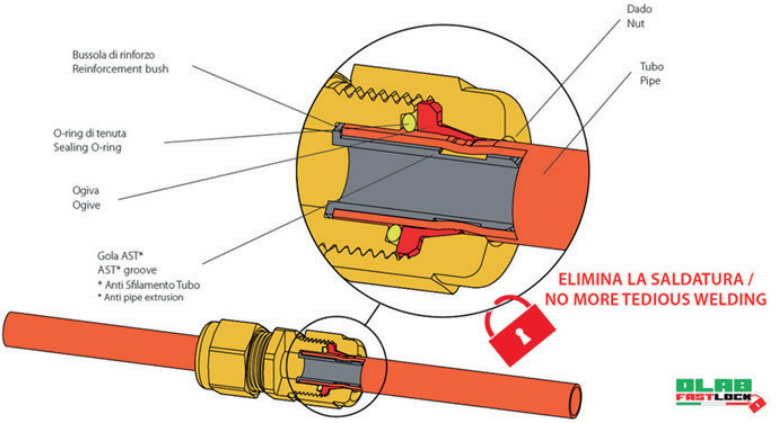

Maakt temperatuurbeheer mogelijk

www.deltatechnics.nl info@deltatechnics.nl
+31(0) 76 572 0220

DELTA TECHNICS ENGINEERING BV

Series 39000

FastLock fittings - Refrigerant fluids HCFC-HFC-HFO-HC

Serie 39000	Code	NPT Draad	Leidingmaat		Doorlaat (mm)	PS (bar)	TS (°C)	
			Ø [In]	Ø [mm]			Min	Max
	39000-01B-G		1/4"x0,8		3,2	125	-40	150
	39000-02B-G		3/8"x0,8		5,9	100		
	39000-03B-G		1/2"x0,8		9,3	80		
	39000-04A-G		5/8"x1,0		11,5	55		
	39000-05A-G		3/4"x1,0		14	50		
	39000-06A-G		7/8"x1,0		17	45		

Serie 39001	Code	NPT Draad	Leidingmaat		Doorlaat (mm)	PS (bar)	TS (°C)	
			Ø [In]	Ø [mm]			Min	Max
	39001-01B-085-G	1/8"	1/4"x0,8		3,2	125	-40	150
	39001-01B-086-G	1/4"						
	39001-01B-087-G	3/8"						
	39001-02B-086-G	1/4"	3/8"x0,8		5,9	100		
	39001-02B-087-G	3/8"						
	39001-02B-088-G	1/2"						
	39001-03B-086-G	1/4"	1/2"x0,8		9,3	85		
	39001-03B-087-G	3/8"						
	39001-03B-088-G	1/2"						
	39001-04A-088-G	1/2"	5/8"x1,0		11,5	55		
	39001-05A-089-G	3/4"	3/4"x1,0		14	50		
	39001-06A-088-G	3/4"	7/8"x1,0		17	45		

Maakt temperatuurbeheer mogelijk

www.deltatechnics.nl info@deltatechnics.nl
+31(0) 76 572 0220

DELTA TECHNICS ENGINEERING BV

Series 39000

FastLock fittings - Refrigerant fluids HCFC-HFC-HFO-HC

Serie 39000	Code	NPT Draad	Leidingmaat		Doorlaat (mm)	PS (bar)	TS (°C)	
			Ø [In]	Ø [mm]			Min	Max
	39008-01B-G		1/4"x0,8		3,2	125	-40	150
	39008-02B-G		3/8"x0,8		5,9	100		
	39008-03B-G		1/2"x0,8		9,3	80		
	39008-04A-G		5/8"x1,0		11,5	55		
	39008-05A-G		3/4"x1,0		14	50		
	39008-06A-G		7/8"x1,0		17	45		

Serie 39004	Code	NPT Draad	Leidingmaat		Doorlaat (mm)	PS (bar)	TS (°C)	
			Ø [In]	Ø [mm]			Min	Max
	39004-01B-G		1/4"x0,8		3,2	125	-40	150
	39004-02B-G		3/8"x0,8		5,9	100		
	39004-03B-G		1/2"x0,8		9,3	80		
	39004-04A-G		5/8"x1,0		11,5	55		
	39004-05A-G		3/4"x1,0		14	50		
	39004-06A-G		7/8"x1,0		17	45		

Maakt temperatuurbeheer mogelijk

www.deltatechnics.nl info@deltatechnics.nl
+31(0) 76 572 0220

DELTA TECHNICS ENGINEERING BV

Series 38000

Solenoid Valve with FastLock fittings

- Geen duur persgereedschap nodig
- Geschikt voor alle gangbare koudemiddelen
- Geen laswerkzaamheden nodig
- Herbruikbaar

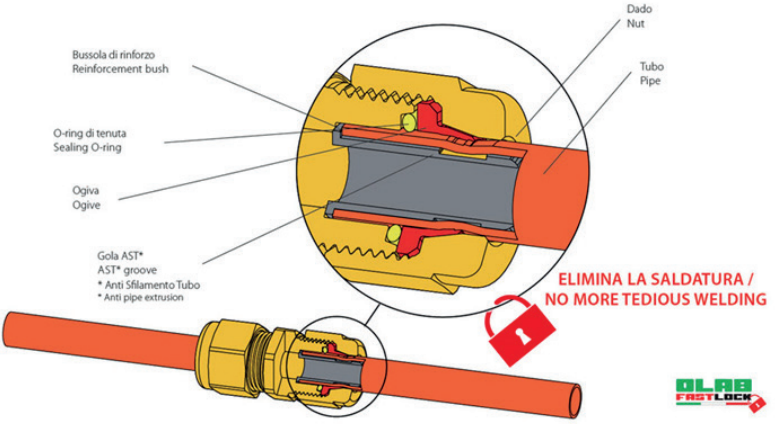

Maakt temperatuurbeheer mogelijk

www.deltatechnics.nl info@deltatechnics.nl
+31(0) 76 572 0220

DELTA TECHNICS ENGINEERING BV

Series 38000

Solenoid Valve with FastLock fittings

38000	-		1	-		A	-		3,0	-	A	-	1
Family			*Connections*			*Pocket size*			*Nominal Diameter*		*Coil*		*Models*

38000	
N.C. direct action SV	
38100	
N.C. servo-controlled diaphragm SV	
38010	
N.C. direct action SV without coil	
38110	
N.C. servo-controlled diaphragm SV without coil	
38020	
N.C. direct action SV with connector	
38120	
N.C. servo-controlled diaphragm SV with connector	

1	1/4"
2	3/8"
3	1/2"
M6	ø6
M8	ø8
M12	ø12
M14	ø14
M16	ø16

A	1mm
B	0,8mm
C	1,5mm

2,2	ø2,2mm
2,5	ø2,5mm
3,0	ø3,0mm
6,5	ø6,5mm

A	
220/230Vac 50/60Hz 21VA	
B	
24Vac 50/60Hz 21VA	
C	
110Vac 50/60Hz 21VA	
D	
240Vac 50/60Hz 21VA	
E	
220/230Vac 50/60Hz 21VA cUL	
F	
24Vac 50/60Hz 21VA cUL	
G	
110/120Vac 50/60Hz 21VA cUL	
H	
240Vac 50/60Hz 21VA cUL	
I	
12Vdc 24W	
L	
24 Vdc 24W	

1	
With fixing bracket	
2	
O-Rings in HNBR*	

Maakt temperatuurbeheer mogelijk

www.deltatechnics.nl info@deltatechnics.nl
+31(0) 76 572 0220

DELTA TECHNICS ENGINEERING BV

Series 38000

Solenoid Valve with FastLock fittings

Serie 38000	Code	Leidingmaat		DN (mm)
		Ø [In]	Ø [mm]	
	38010-01B-2.2	1/4x0,8		2,2
	38010-01B-3.0	1/4x0,8		3
	38010-02B-3.0	3/8x0,8		3
	38110-02B-6.5	3/8x0,8		6,5
	38110-03B-6.5	1/2x0,8		6,5

Serie 38000	Code	Leidingmaat		DN (mm)
		Ø [In]	Ø [mm]	
	38000-01B-2.2	1/4x0,8		2,2
	38000-01B-3.0	1/4x0,8		3
	38000-02B-3.0	3/8x0,8		3
	38100-02B-6.5	3/8x0,8		6,5
	38100-03B-6.5	1/2x0,8		6,5

Serie 38000	Code	Leidingmaat		DN (mm)
		Ø [In]	Ø [mm]	
	38020-01B-2.2	1/4x0,8		2,2
	38020-01B-3.0	1/4x0,8		3
	38020-02B-3.0	3/8x0,8		3
	38120-02B-6.5	3/8x0,8		6,5
	38120-03B-6.5	1/2x0,8		6,5

Meerdere uitvoeringen leverbaar zoals te zien in het selectieschema

Maakt temperatuurbeheer mogelijk

www.deltatechnics.nl info@deltatechnics.nl
+31(0) 76 572 0220

DELTA TECHNICS ENGINEERING BV

Series 38000

Solenoid Valve with FastLock fittings and HNBR gasket for flammable fluids

Serie 38000	Code	Leidingmaat		DN (mm)	PS (bar)	Diff opening pressures (bar)			TS (°C)	
		Ø [In]	Ø [mm]			Min	MOPD		Min	Max
							AC	DC		
	38020-01B-2.2	1/4x0,8		2,2	45	0	21	19	-35	105
	38020-01B-3.0	1/4x0,8		3				21		
	38020-02B-3.0	3/8x0,8		3						
	38120-02B-6.5	3/8x0,8		6,5	45	0,05	21	19	-35	105
	38120-03B-6.5	1/2x0,8		6,5						

Serie 38000	Code	Leidingmaat		DN (mm)	PS (bar)	Diff opening pressures (bar)			TS (°C)	
		Ø [In]	Ø [mm]			Min	MOPD		Min	Max
							AC	DC		
	38020-01B-2.2	1/4x0,8		2,2	45	0	21	19	-35	105
	38020-01B-3.0	1/4x0,8		3				21		
	38020-02B-3.0	3/8x0,8		3						
	38120-02B-6.5	3/8x0,8		6,5	45	0,05	21	19	-35	105
	38120-03B-6.5	1/2x0,8		6,5						

Serie 38000	Code	Leidingmaat		DN (mm)	PS (bar)	Diff opening pressures (bar)			TS (°C)	
		Ø [In]	Ø [mm]			Min	MOPD		Min	Max
							AC	DC		
	38020-01B-2.2	1/4x0,8		2,2	45	0	21	19	-35	105
	38020-01B-3.0	1/4x0,8		3				21		
	38020-02B-3.0	3/8x0,8		3						
	38120-02B-6.5	3/8x0,8		6,5	45	0,05	21	19	-35	105
	38120-03B-6.5	1/2x0,8		6,5						

Meerdere uitvoeringen leverbaar zoals te zien in het selectieschema

Maakt temperatuurbeheer mogelijk

www.deltatechnics.nl info@deltatechnics.nl
+31(0) 76 572 0220